	図面	品　　名	品　　番	仮決め	数
1	○	サティスXタイプ便器部（EC06）	YBC-X10S/BKG		1
2	○	サティスXタイプ機能部（EC06・X6グレード・壁リモコン）	DV-X116/BKG		1
3	○	ノーブル手洗キャビネット（キャビネットプラン・奥行160・プッシュ水栓）	L-D37CLPA/YGB		1
4	○	棚付紙巻器（ワイド棚）	FKF-AE34W/MBK		1
5	○	スリムミラー（防錆・284×1002）	KF-3010AS		1

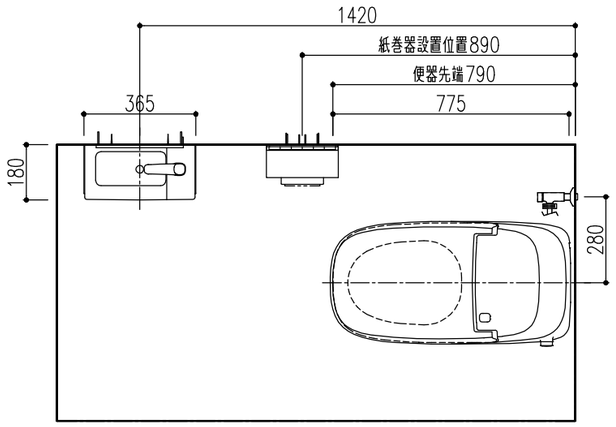

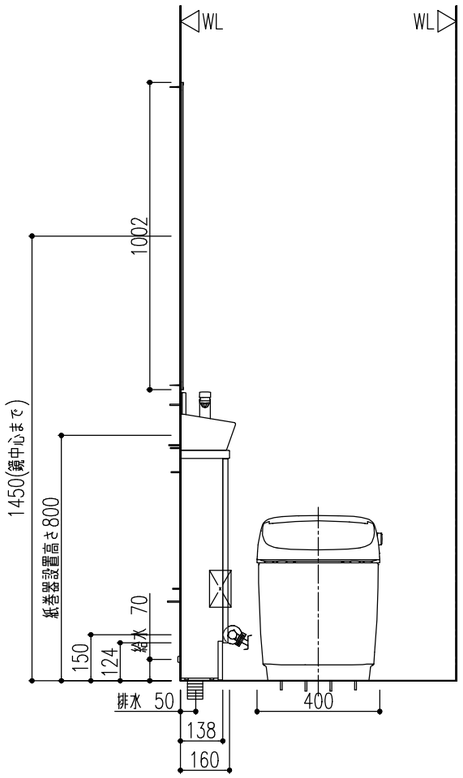

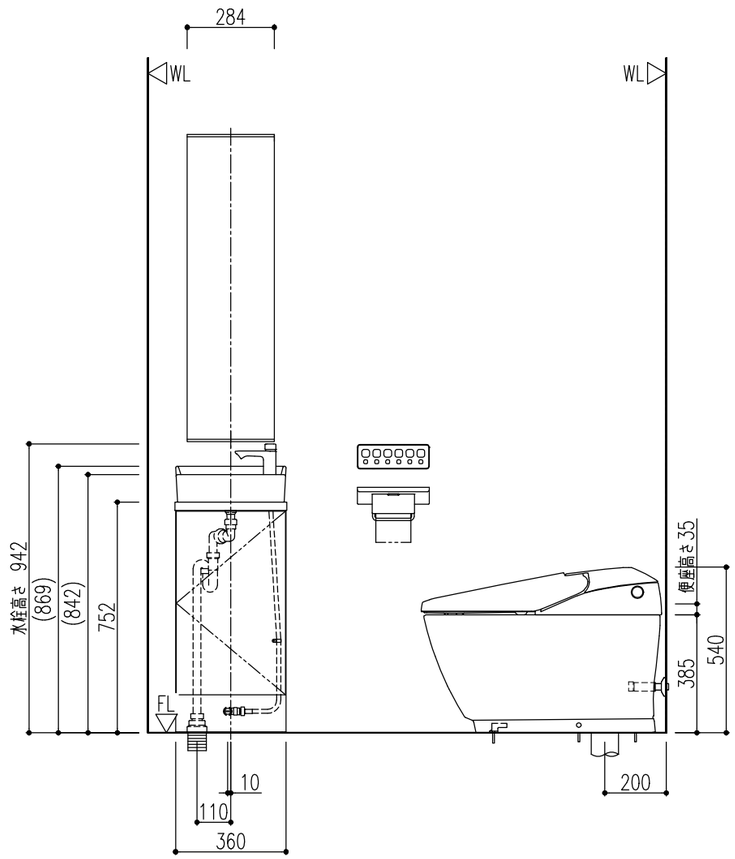

【共通】
※部品表の「図面」列に○がないものは図面表示されません。
・このプランの施工情報については事前に商品の施工説明書や工事用図面集にてご確認ください。
　2枚目以降の機能図にも商品情報の記載があります。
・商品仕様・図面の改良や仕様変更等は、予告なく行う場合があります。
・壁面に取り付ける商品にはあらかじめ壁補強が必要です。必要な壁面工事は2枚目以降の機能図にてご確認ください。
・壁埋込みの必要な商品はあらかじめ商品に合わせた開口を行ってください。
・電源が必要な商品には、商品の仕様に合わせたコンセント設置等の電気工事(別途工事)を
　あらかじめ行ってください。商品の施工説明書にて工事内容をご確認ください。
・コンセントは、電源コードの届く範囲で床面より高く水のかからない位置に設けてください。
　また、コンセントの壁給水真下部設置や給水ホースとの接触は感電・火災の原因になりますので避けてください。
・扉等の建築物による干渉をご確認ください。
・アクセサリー類の設置位置は参考寸法です。
　使いやすさに合わせて取付位置を決定ください。
・(　　)内寸法は、参考寸法です。
・陶器寸法許容差はJIS A5207に準じています。
・結露水・小水によるシミの発生を防ぐため、トイレ床材には防水加工が施された床材をご使用ください。

【便器】
・洗浄水量：大6L、小5L
・製品両側面から90mm以上の空間を確保してください。
・機能部上部に棚等を設置する場合は、床から1150mm以上の空間が必要です。
・一般地用、寒冷地用水抜式、寒冷地用流動式兼用品です。
【寒冷地用水抜式の場合】トイレ内使用限界：0℃以上(室内暖房)。
　0℃を下回る場合は給水管内およびタンク内の水抜きをしてください。
【寒冷地用流動式の場合】トイレ内使用限界：0℃以上(室内暖房)、流動水量60L/h。
　0℃を下回る場合は器具内の水を流動させてください。水圧により流動水量は変動します。
・凍結防止には器具への通電が必要です。
・最高水圧は0.75MPa(静止時)です。
・最低必要水圧は0.05MPa以上です。
・給水管呼び径13以上が必要です。
・D種接地工事が必要です。アースターミナル付接地極付コンセントを使用してください。
・定格消費電力1300W(機能部)
・体と棚がぶつかってケガをしないように、棚付紙巻器を取付ける壁から便器中心が380mm以上
　となるよう間口を確保してください。
・機能部電源コード長さ1000mm
・インバータ照明により誤作動する場合があります。
・微弱な信号を取り扱う電子機器・医療機器を近くで使用しないでください。

〈重要〉
排水管の立ち上げ高さは床仕上げ面から60±5mmにしてください。排水管が床仕上げ面と同じ高さの場合は市販の60mm立ち上げ用部材(持ち出しニップル)を別途手配ください。
【手洗器】
・同梱の止水栓は、壁給水・床給水の双方に使用が可能です。
・最低必要水圧0.05MPa(流動時)～最高水圧0.75MPa(静止時)。
・扉の開き代が必要になるため、キャビネット側板から85mm以上の空間を確保してください。
・建築側壁面に2mあたり3mmを超える不陸がないことを確認した上で設置してください。
　不陸があるまま設置すると製品がひずむ場合があります。
・製品に背板は付いていません。あらかじめ壁紙などで壁仕上げをした後に施工してください。
・キャビネット部の巾木はあらかじめカットしてください。

特記事項	物件名	ネットdeリフォーム　トイレPlan3	案件No.	図面名	担当	図面	図番　：
			A2512012403893	簡易取付設置図	鈴木　雅人		株式会社 LIXIL
	仕様	サティスXタイプ/EC06 床排水 一般地・水抜方式・流動方式兼用	見積No.	縮尺	日付		
			M25129465280-001-1	1/20	2025.12.15		

A3　　1100EDCV01　　20251215MTSV-01