	図面	品　　名	品　　番	仮決め	数
1	○	プレアスLSタイプ手洗カウンター付(CLY5Aグレード・キャビネットタイプ・左仕様)	YHYHU-CL105AU-82KHL12/LDW		1
2	○	分岐栓	CF-96A		1
3	○	スリムミラー(防錆・300×830)	KF-D3083AS		1

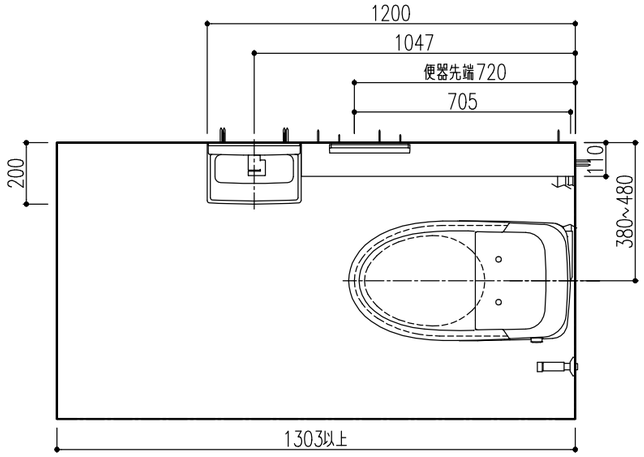

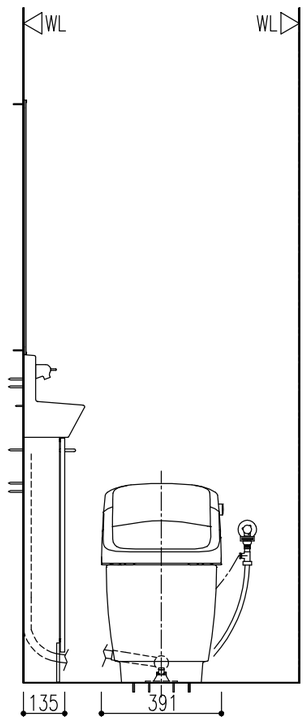

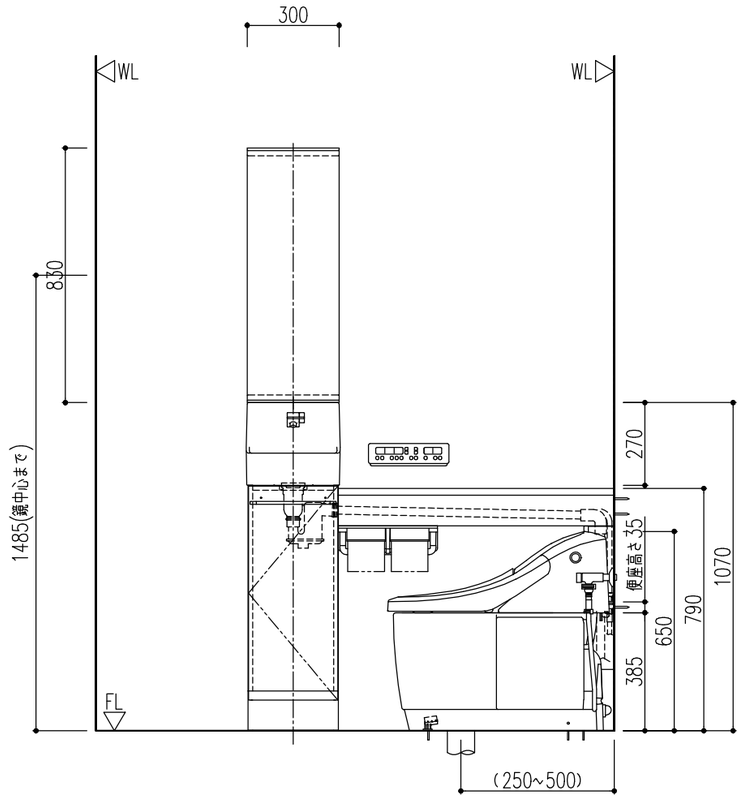

【共通】
※部品表の「図面」列に○がないものは図面表示されません。
・このプランの施工情報については事前に商品の施工説明書や工事用図面集にてご確認ください。
　2枚目以降の機能図にも商品情報の記載があります。
・商品仕様・図面の改良や仕様変更等は、予告なく行う場合があります。
・壁面に取り付ける商品にはあらかじめ壁補強が必要です。必要な壁面工事は2枚目以降の機能図にてご確認ください。
・壁埋込みの必要な商品はあらかじめ商品に合わせた開口を行ってください。
・電源が必要な商品には、商品の仕様に合わせたコンセント設置等の電気工事(別途工事)を
　あらかじめ行ってください。商品の施工説明書にて工事内容をご確認ください。
・コンセントは、電源コードの届く範囲で床面より高く水のかからない位置に設けてください。
　また、コンセントの壁給水真下部設置や給水ホースとの接触は感電・火災の原因になりますので避けてください。
・扉等の建築物による干渉をご確認ください。
・アクセサリー類・手洗器の設置位置は参考寸法です。使いやすさに合わせて取付位置を決定ください。
・(　)内寸法は、参考寸法です。
・陶器寸法許容差はJIS A5207に準じています。
・結露水・小水によるシミの発生を防ぐため、トイレ床材には防水加工が施された床材をご使用ください。
【便器】
・洗浄水量：大5L、小3.8L
・便器両側面から70mm以上の空間を確保してください。
・タンク上部に棚等を設置する場合は、床から1150mm以上の空間が必要です。
・一般地用、寒冷地用水抜式、寒冷地用流動式兼用品です。
【寒冷地用水抜式の場合】トイレ内使用限界：0℃以上(室内暖房)。
　0℃を下回る場合は給水管内およびタンク内の水抜きをしてください。
【寒冷地用流動式の場合】トイレ内使用限界：−10℃以上、流動水量60L/h。
　0℃を下回る場合は器具内の水を流動させてください。
・凍結防止には器具への通電が必要です。
・既設の給排水管を利用するため排水位置は参考寸法、給水位置は寸法表示しておりません。
・給水位置によって手配部材が異なります。詳細は機能図の給水位置対応範囲を参照ください。
・排水芯不明の場合、排水芯120mm、200mmの場合に対応できるように、
　CF-CL10SGY(120)-SETとCF-CL10SGY-SETとCF-200Sを別途手配して
　排水管に取り付けてください。
　別手配の排水ソケットには施工型紙(PSW-1202)が同梱されていません。
　別途手配してください。
・D種接地工事が必要です。アースターミナル付接地極付コンセントを使用してください。
・コンセント位置については2枚目以降の機能図にてご確認ください。
・定格消費電力390W(タンク部)
・機能部電源コード長さ1000mm
・インバータ照明により誤作動する場合があります。

特記事項	物件名	ネットdeリフォーム　トイレPlan2	案件No.	図面名	担当	図面	図番　：
			A2512012403731	簡易取付設置図	鈴木　雅人		株式会社 LIXIL
	仕様	プレアスLSタイプ/床排水:排水芯250-500mm 一般地・水抜方式・流動方式兼用	見積No.	縮尺	日付		
			M25129465019-001-1	1/20	2025.12.15		

A3　　1100EDCV01　　20251215MTAU-01